RAS Klimaatkasten
Fagotdreef 47
3845DG Harderwijk
BTW: NL863710943B01
KVK: 85698040

www.rasgroep.nl
+31634377779
info@rasgroep.nl
IBAN: NL39INGB0675521092

MQUVÉE > ONDERBOUW > 80 DEUR

WineCave 800 30D

Artikelcode WCD30S-800 | EAN 7330066136348

Belangrijkste kenmerken

- **Type:** Inbouw-wijnklimaatkast
- **Serie:** WineCave
- **Kleur:** Roestvrij staal
- **Capaciteit:** 20 Bordeauxflessen
- **Temperatuurzones:** 2
- **Legplanken:** 5 van hout
- **Binnenverlichting:** Witte verlichting
- **Geluidsniveau:** 36 dB
- **Energieklasse:** F
- **Koolstoffilter:** Ja
- **UV-beschermde deur:** Ja
- **Omkeerbare deur:** Ja
- **Push/pull-bediening:** Nee
- **Afmetingen:** 295 × 873 × 575 mm (B × H × D)
- **Netto gewicht:** 31 kg

De WineCave 800 30D is een inbouw-wijnklimaatkast van mQuvée uit de WineCave-serie. De uitvoering in roestvrij staal sluit aan bij een moderne keuken of wijnruimte. De kast biedt plaats aan maximaal 20 Bordeauxflessen.

De indeling bestaat uit 5 legplanken van hout, de deur beschermt tegen uv-licht, het koolstoffilter houdt de binnenlucht fris, de witte binnenverlichting presenteert de inhoud helder, het opgegeven geluidsniveau bedraagt 36 dB. De netto afmetingen zijn 295 × 873 × 575 mm (B × H × D).

Technische gegevens

Netto afmetingen (B x H x D)	295 x 873 x 575 mm
Netto gewicht	31 kg
Bruto gewicht	33 kg
Kleur	Stainless
Zones	2
Aantal flessen	20
Geluidsniveau (dB)	36
Min. temperatuur	5
Max. temperatuur	20
Omkeerbare deur	Ja
Actief koolfilter	Ja
Binnenverlichting	Wit
Corp	30
Aantal legplanken	5
Legplanken	Hout
Push-to-open	Nee
Pagina catalogus	19
Stroomverbruik per jaar (kWh)	98
Energielabel	F
Productserie	WineCave
Koelsysteem	Compressor
Deurtype	Glazen deur
Deurhoogte in mm	800
UV-beschermde deur	Ja
Temperatuuralarm	Ja
Slot	Nee
Winterbestendig	Ja
Klimaatklasse	ST
Leggerbevestiging	Uitneembaar
Displaykleur	Wit
Vermogen in W	85
Spanning	220-240
EPREL-code	1469244

Productfoto's

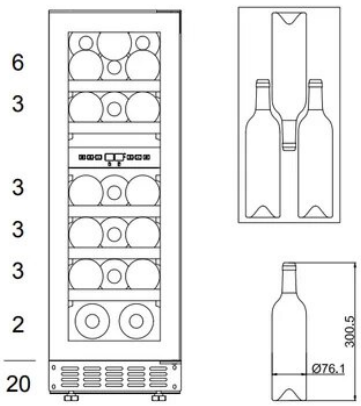

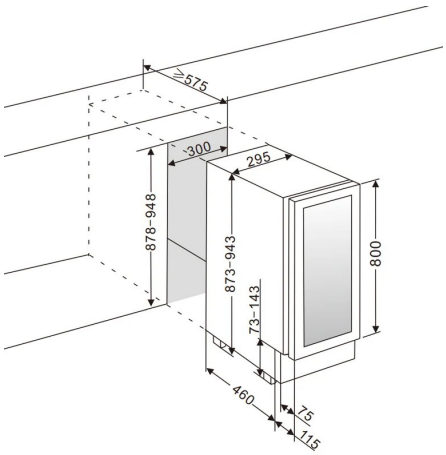

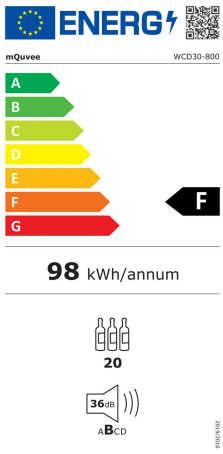

Beschikbare documentatie

- Productinformatieblad - WCD30S-800.pdf - Officieel productinformatieblad (Engels)